TNMG.02.00.000 Э3

Ton Meister-G

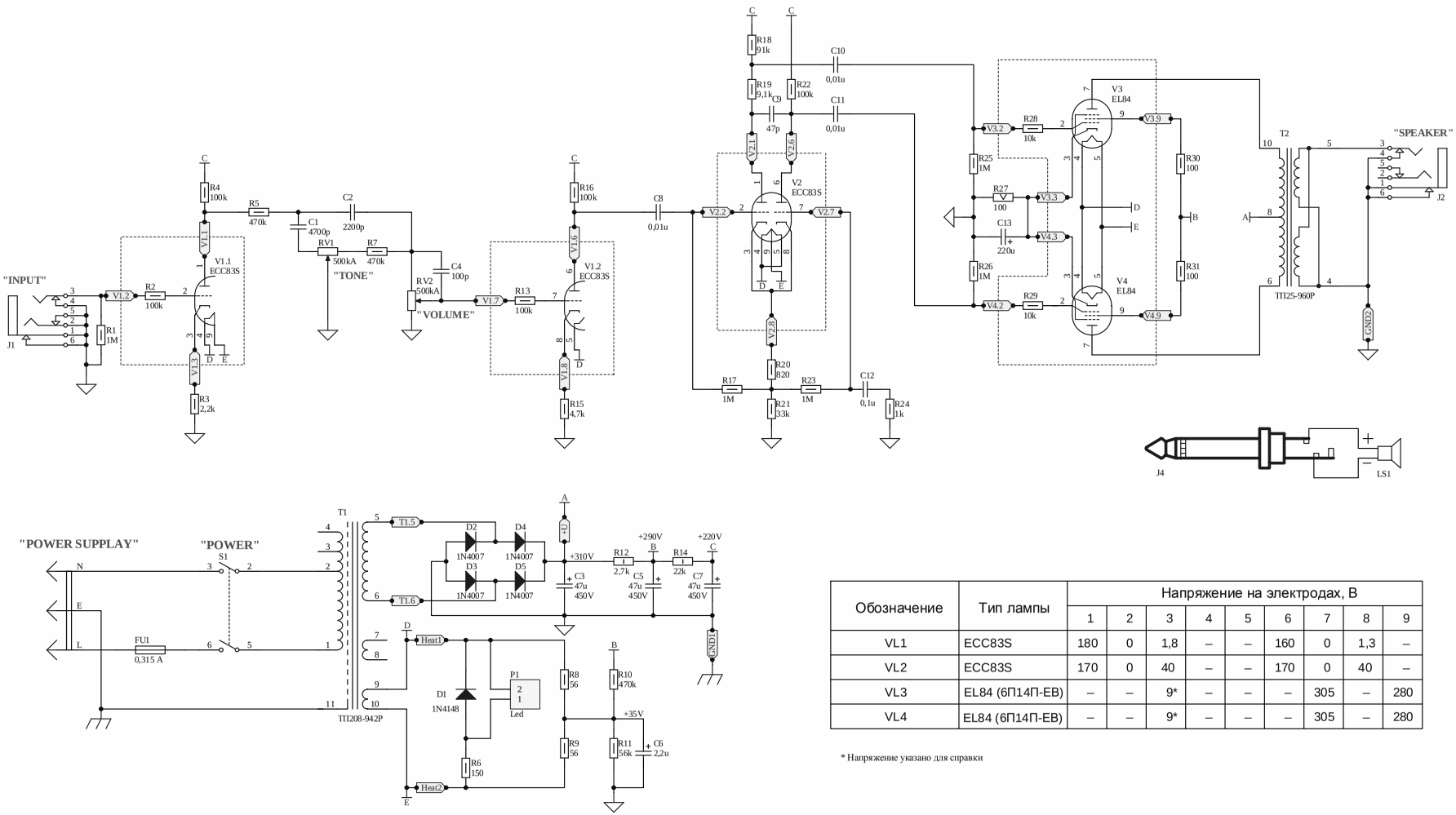

Обозначение	Тип лампы	Напряжение на электродах, В								
		1	2	3	4	5	6	7	8	9
VL1	ECC83S	180	0	1,8	–	–	160	0	1,3	–
VL2	ECC83S	170	0	40	–	–	170	0	40	–
VL3	EL84 (6П14П-ЕВ)	–	–	9*	–	–	–	305	–	280
VL4	EL84 (6П14П-ЕВ)	–	–	9*	–	–	–	305	–	280

* Напряжение указано для справки

Изм.	Лист	№ докум.	Подп.	Дата
Разраб.		Балашов		13.01.2011
Пров.				
Т. контр.				
Н. контр.				
Утв.		Ерасов		

TNMG.02.00.000 Э3

Ton Meister

Схема электрическая принципиальная

Лит. | Масса | Масш.

Лист | Листов 1

Yerasov Music Corp.

Копировал

Формат А1

М. экспертиза | Перв. примен. | Справ. № | Подп. и дата | Инв. № дубл. | Взам. инв. № | Подп. и дата | Инв. № подл.